EUP12A-1W12V-1

1-10V 恒压调光驱动器

概述

EUP12A-1W12V-1 是一款可以用于室内的恒压输出 LED 调光驱动器。这款驱动器可以通过外部 1-10V 有源信号，可调电阻和 PWM 信号实现平滑调光的效果。

产品特点

- 单通道恒压输出，最大输出电流为 1A
- 支持 3 合 1 调光（1-10V 有源信号，可调电阻，PWM 信号）
- 宽电压输入：100VAC ~ 240VAC
- 调光范围 0-100%，调光曲线平滑，无闪烁
- 信号悬空时，满载输出，可作为电源使用
- 过载保护；过压保护
- IP20，适用于室内 LED 灯具

技术参数

型号		EUP12A-1W12V-1
输出	通道	1
	电压	12VDC
	电流	1A
	功率	12W
	电压精度	±3%
	纹波	120mVp-p
输入	电压	100VAC-240VAC
	频率	50/60Hz
	效率	＞80%@230VAC,满载
	功率因数	＞0.5@230VAC,满载
	电流	0.13Amax@230VAC
	浪涌电流	冷启动 12A@230VAC
保护	过压	打嗝模式，异常移除后自恢复
	过载	关断输出，异常移除后自恢复
功能	调光方式	1-10V 有源信号，可调电阻，PWM 信号
其它	尺寸	73*36*29mm（长*宽*高）
	包装	338*254*219mm（长*宽*高），100Pcs/9.2kg/箱
	重量	85g
	IP 等级	IP20
	工作温度	-20℃ ~ 40℃
	相对湿度	20~90% RH

产品尺寸(mm)

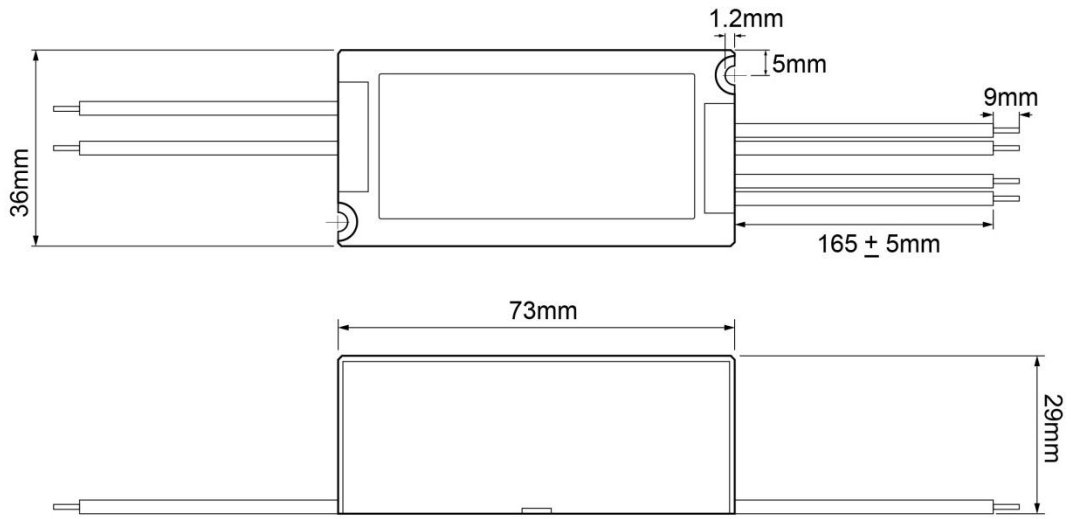

应用连接图

调光曲线

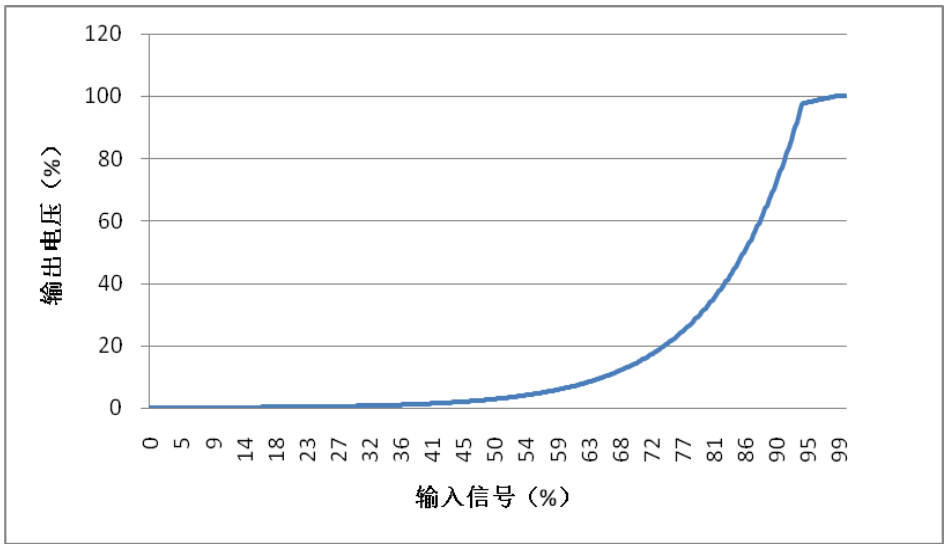

备注：对于容性负载，产品的冲击电流较大，会导致输出电解电容寿命折损，选用该产品时，请联系相关技术人员进行匹配和验证。

注意事项：

1、本产品请由具有专业资格的人员进行调试安装。

2、本产品不能防水，需避免日晒雨淋，如安装在户外，请用防水箱。

3、良好的散热条件会延长产品的使用寿命，请把产品安装在通风良好的环境。

4、请检查使用的LED电源输出电压电流，是否符合产品要求。

5、使用的电线直径大小必须能足够负载连接的LED灯具，并确保接线牢固，以免电线过热或接触不良触发事故。

6、通电调试前，应确保所有接线正确，以避免因接线错误而导致灯具损坏。

7、如果发生故障，请勿私自维修；如果有疑问，请联系供应商。